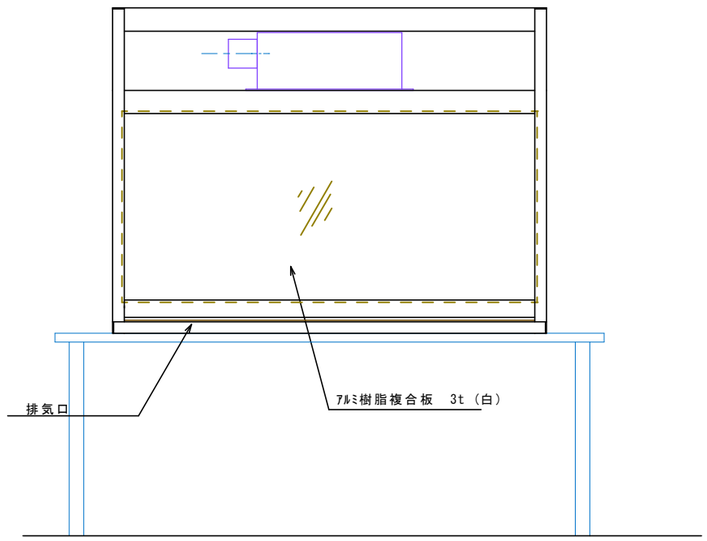

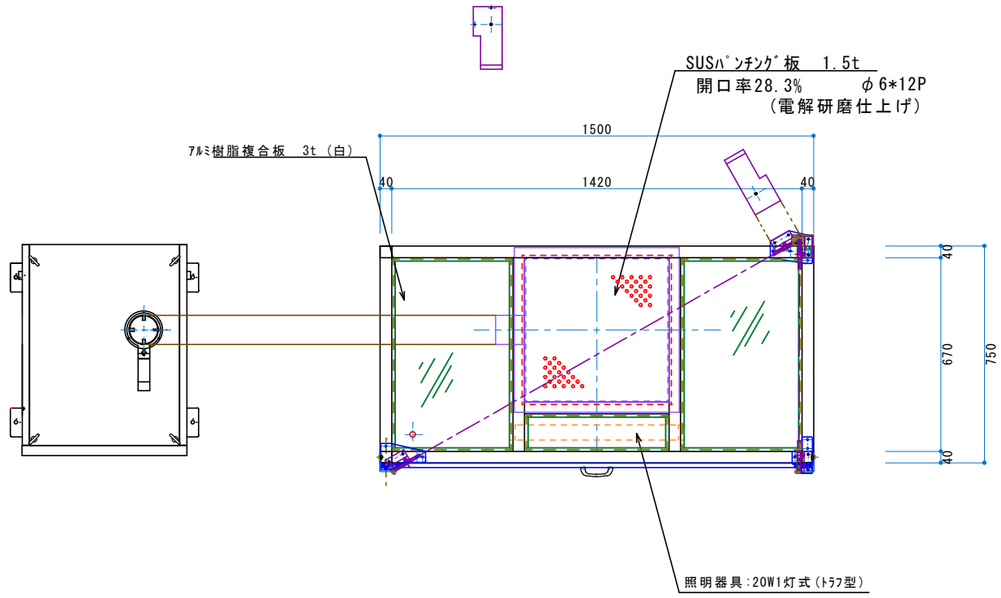

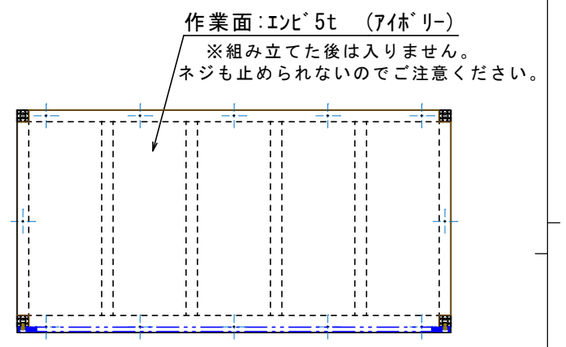

A-A´断面図

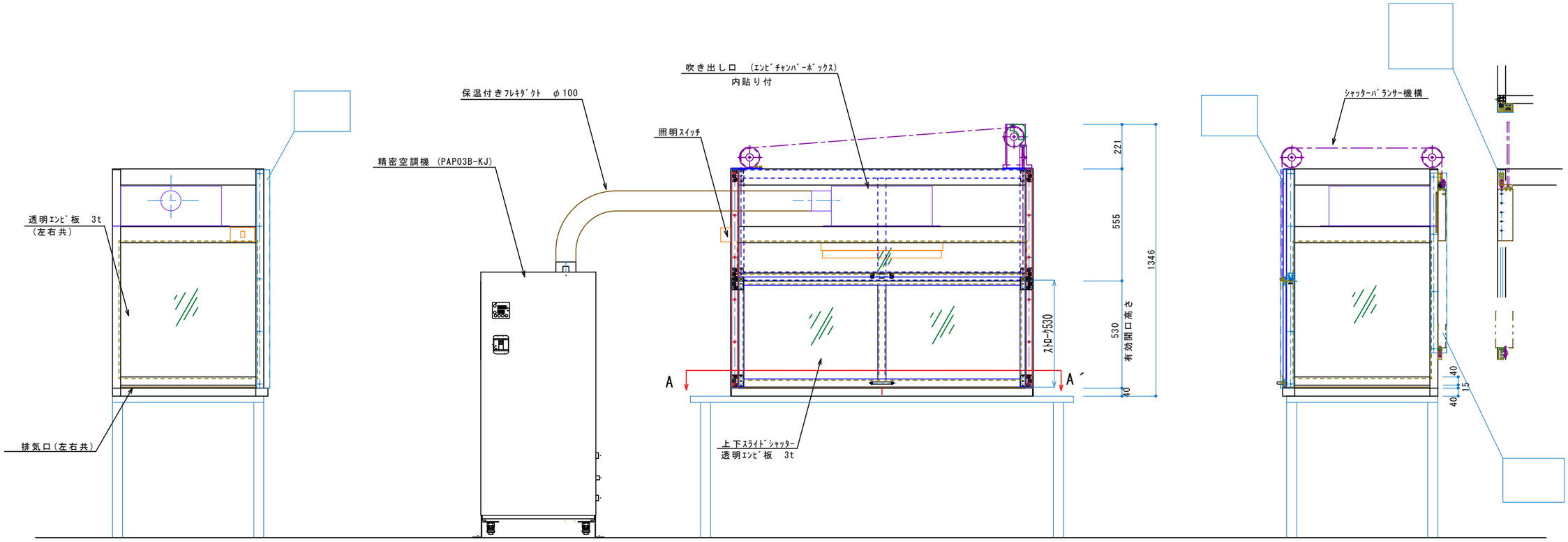

符号	日付	事	記入
△			
△			
△			
△			
△			
△			

4	—	組立
3	—	組立
2	—	組立
1	—	組立
親図面番号	親図面名称	型　名

型　名	尺　度	承認	審査	検図	製図	設計
	S=1/15					

名称